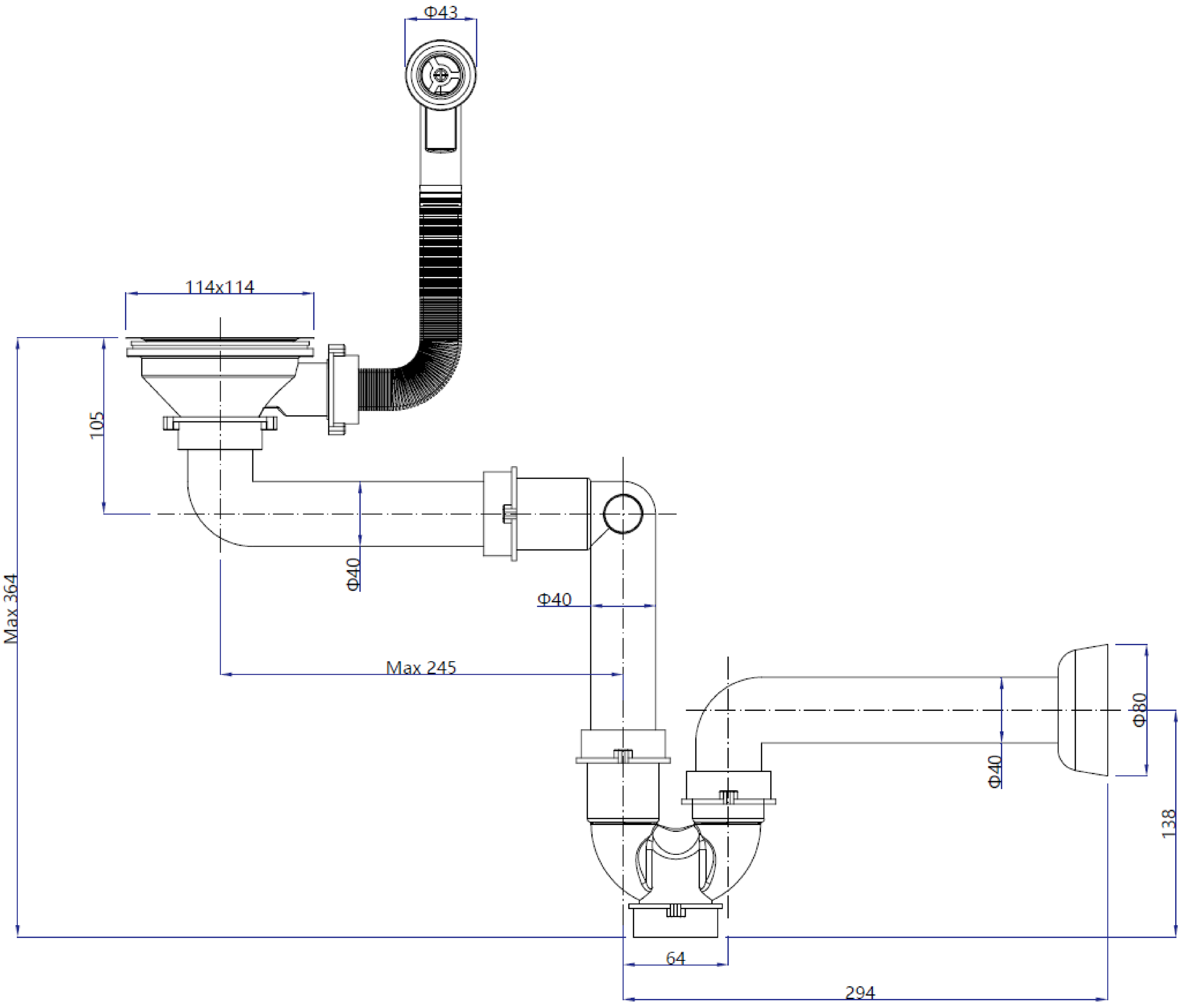
Φ43
114x114
105
Max 364
Φ40
Φ40
Max 245
Φ80
Φ40
138
64
294