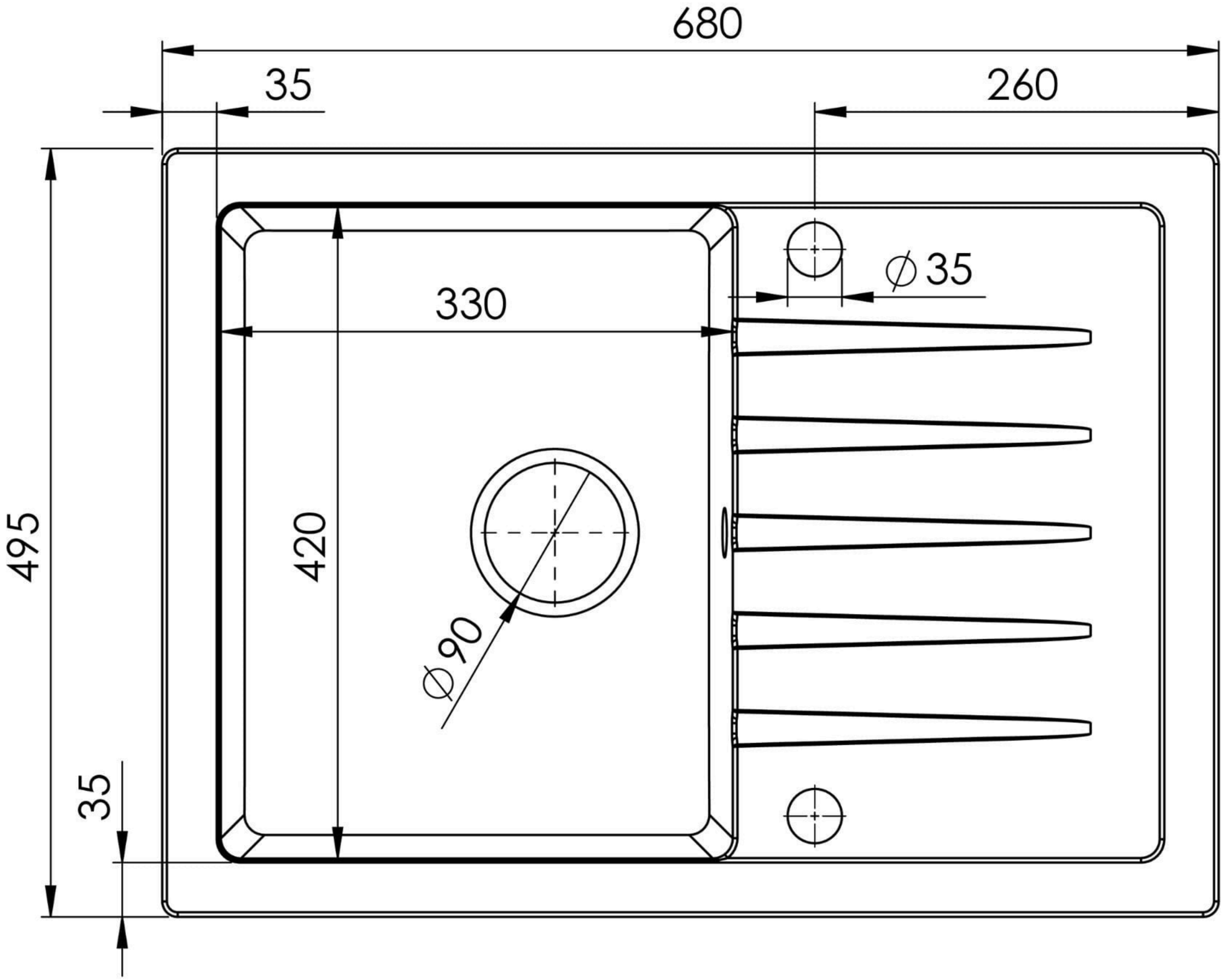

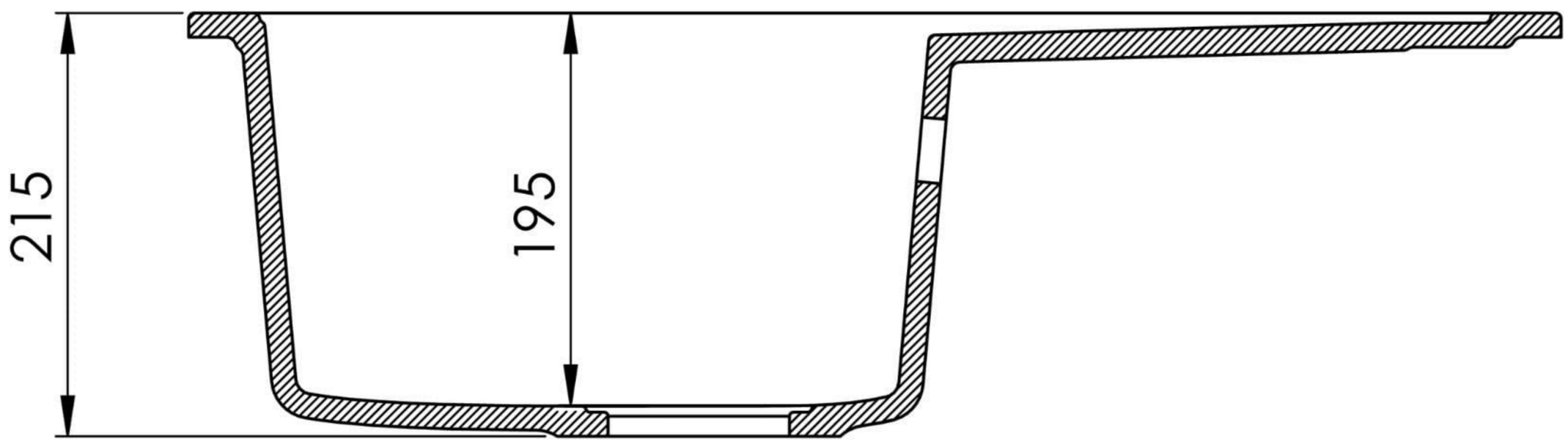

szafka od 45 cm