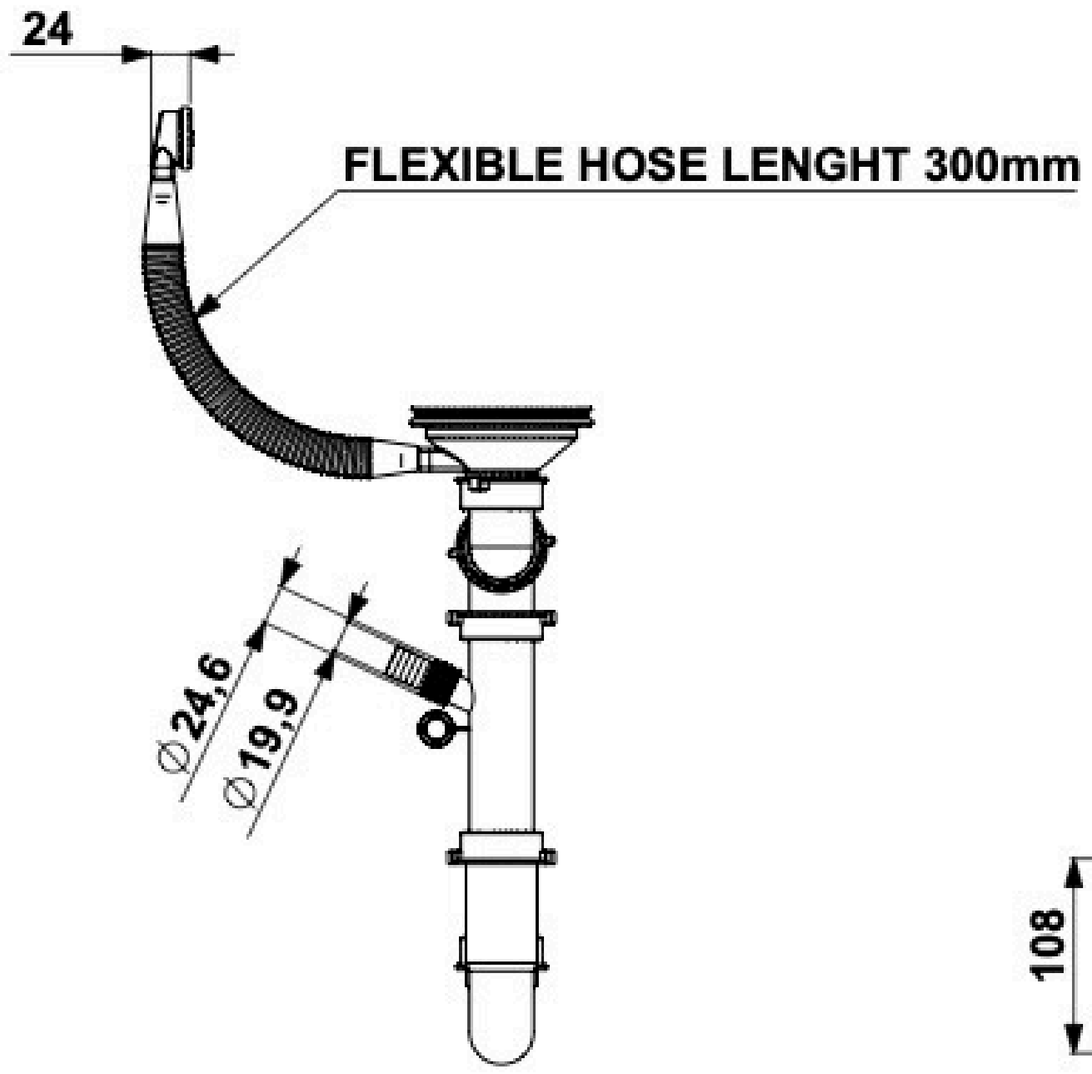
24
FLEXIBLE HOSE LENGHT 300mm
∅24,6
∅19,9

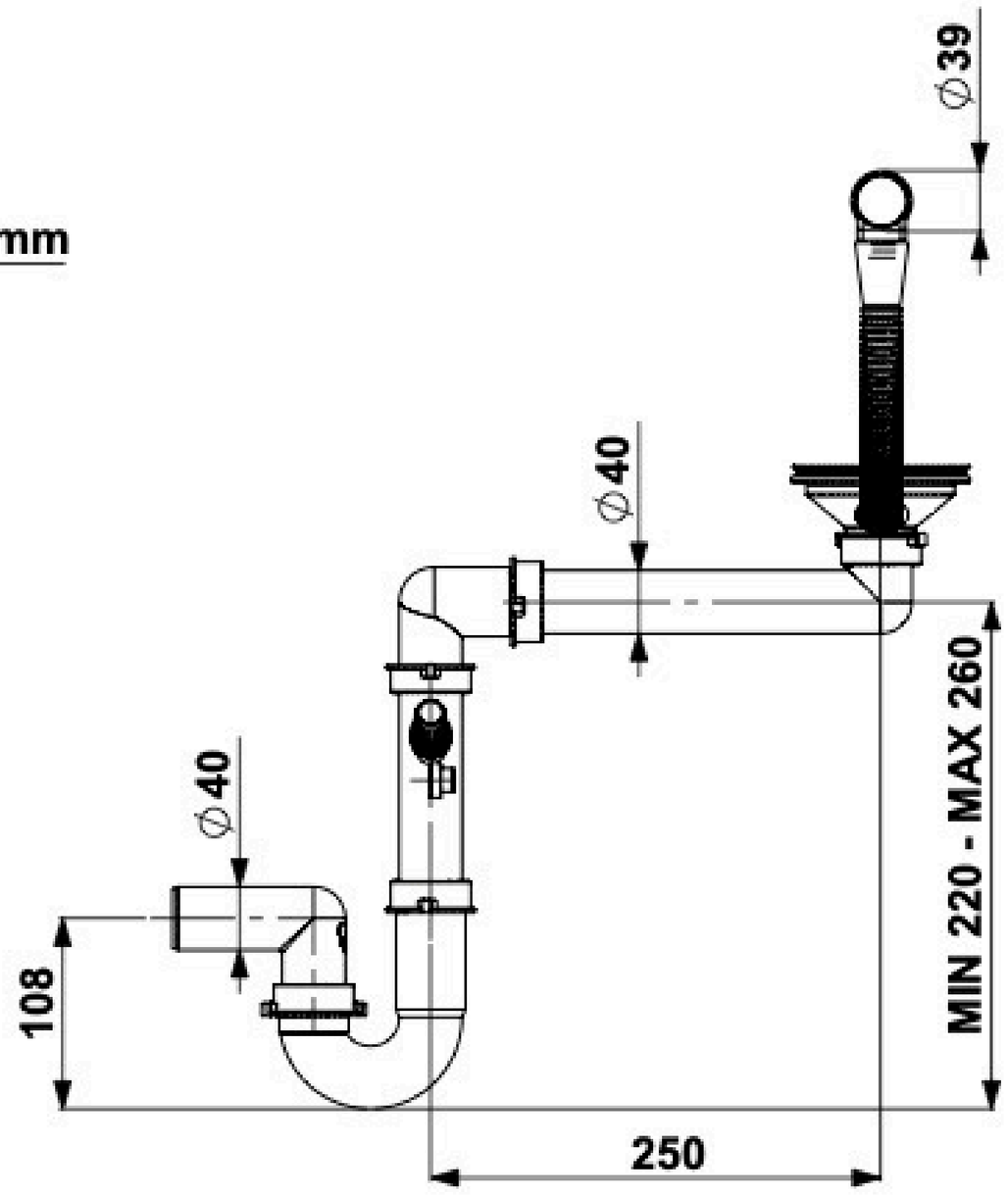
∅39
∅40
∅40
108
MIN 220 - MAX 260
250

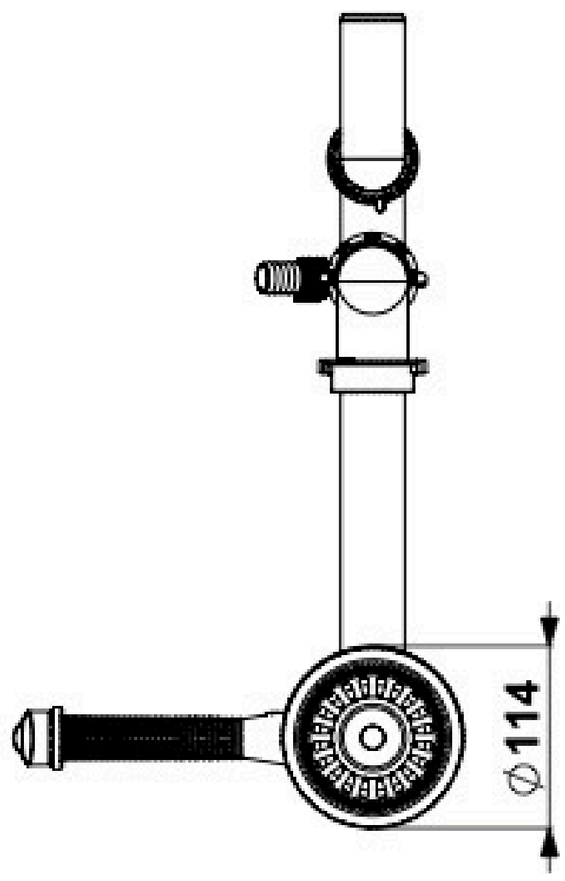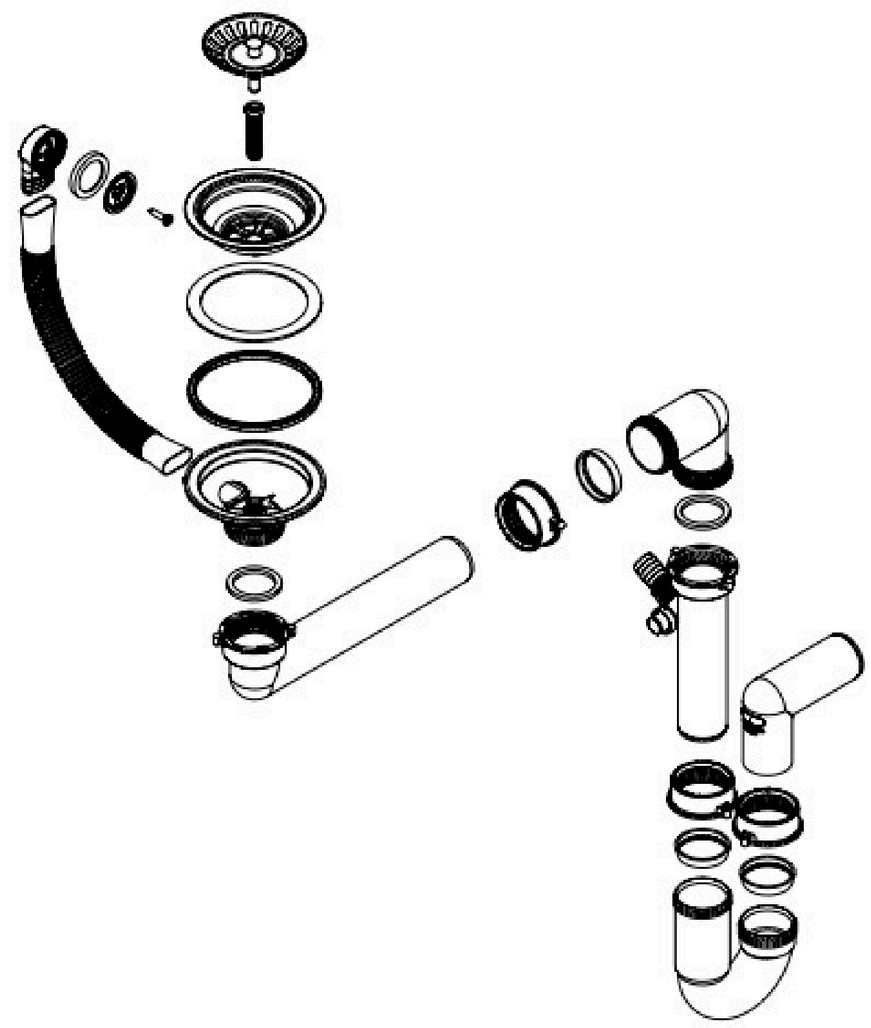
∅114