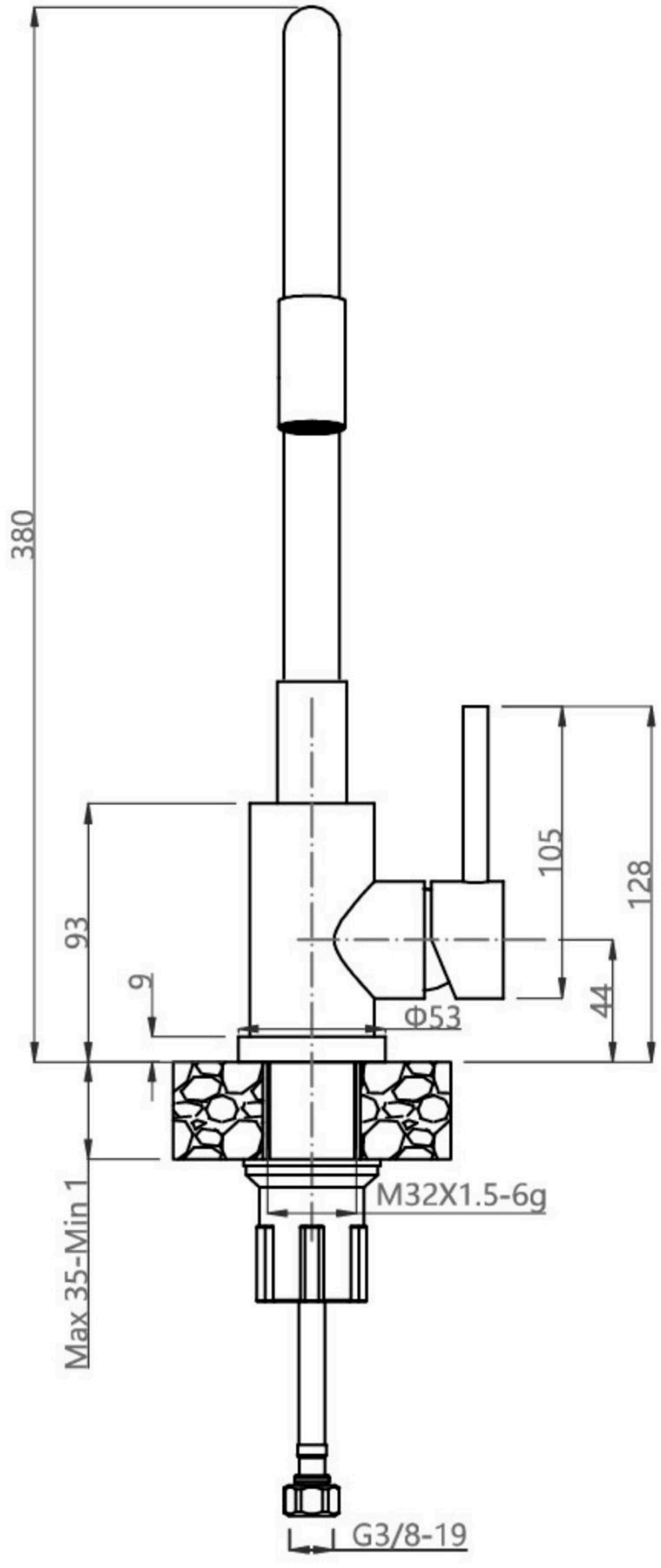
380
93
9
105
128
44
Φ53
M32X1.5-6g
Max 35-Min 1
G3/8-19

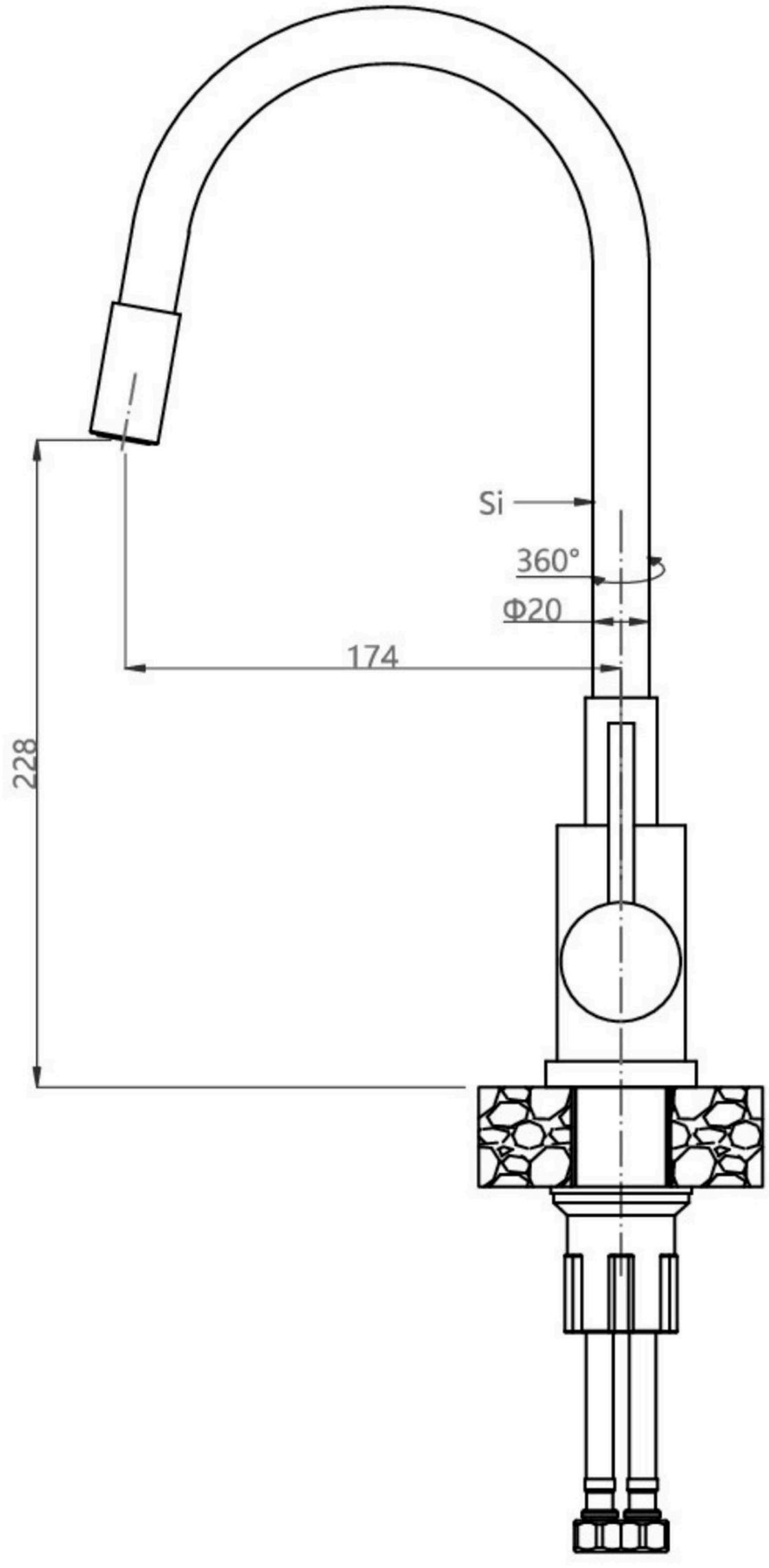
Si
360°
Φ20
174
228