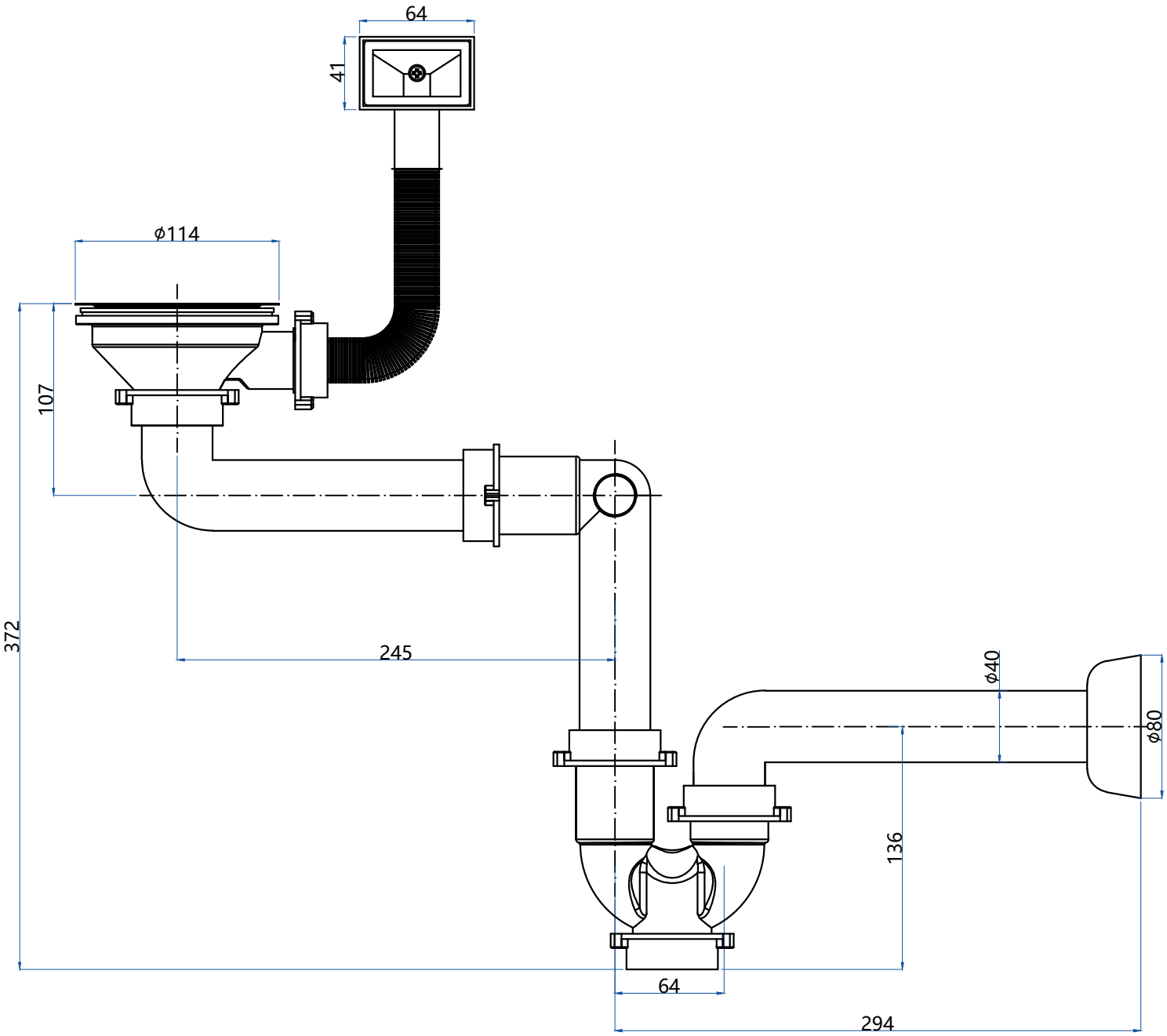
64
41
ϕ114
107
372
245
ϕ40
ϕ80
136
64
294